2015.09.11 따내기 도면

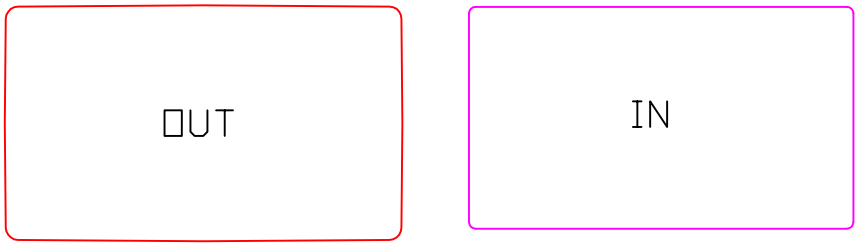

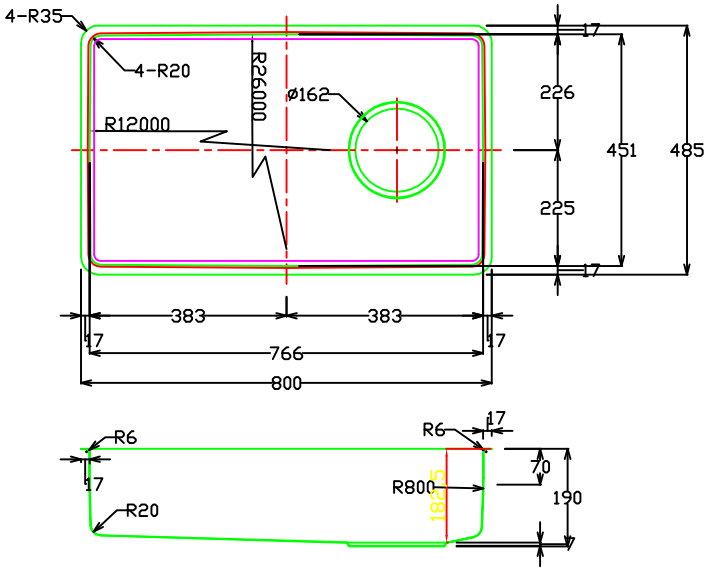

NOTE
표시된 칫수의 기본 허용오차는 ±3MM
입니다.

GRAND800		
제품도면		
PY/TYPE		
ITEM 언더 전용 씽크볼		
SCALE	DATA 15.08.28	
MATERIALS		
BOWL	재질	STS304 개선.
	표면처리	
	두께	1.0T
	재질	
	표면처리	
	두께	
	재질	
	COLOR	
	두께	
방음/방진 매트	제품명	
	제 질	
	규 격	
따내기 치수		
O/F 설치 유무	설치함	
ACC. / APPL		
DRAWING BY S.S.B	CHECKED BY	
DRAWING NO.		
AMENDMENT		
(주)백 조 씽 크		