PI-6530 ATPO

APV-6310

電子爐具中文說明書

專業 / 穩健 / 值得信賴

曜泓國際有限公司
www.amica-tw.com
產品售服專線 0800-888-570

IO-HOB-0015 / 8061816
IO-HOB-0654 / 8071840
(10709.01)

親愛的客戶

電子爐出廠前均經過徹底安全性及功能性檢查。
使用電子爐前，請仔細閱讀使用說明書
重要的是將說明書妥善保存，以便隨時查閱！
請遵循說明書來操作本產品以防止操作意外及機器故障。

注意!
使用本設備前，請詳細閱讀說明書。
本設備僅供家庭烹調使用。
製造代理商保有本設備操作功能之最終解釋權。
如有任何疑問請致電售服專線 0800-888-570

安裝注意事項

- 本設備須由專業水電人員依照標準安裝程序施工安裝。
- 安裝檯面厚度至少需5公分以上。
- 爐具距離牆面需達5公分以上。
- 本設備需事先預留散熱空間。
- 請盡量避免使用插頭或插座來連接電源。
- 檯面安裝需求尺寸如下：
  PI-6530 ATPO (560 / 490 mm)
  APV-6310 (560 / 490 mm)

目錄

安全說明 4

PI-6530 ATPO配備與操作 5

APV-6310配備與操作 11

警告：兒童及無行為能力之成人，或缺乏足夠經驗知識者請避免單獨操作本設備，高度建議須由具完整行為能力之成人陪同操作。

警告：不慎起火時不要企圖用水撲滅火源，建議立即關閉電源，並使用蓋子或滅火毯撲滅火源。

警告：不要將易燃物置於爐具表面，以免危險。

警告：如果爐具表面有裂紋，請勿使用，以避免觸電可能。

- 當設備顯示幕出現 "H" 時，請勿觸摸爐具表面，以免燙傷。
- 本設備應由合格電工進行安裝。
- 電氣器具只能由合格的專業人員進行維修。
- 避免敲打玻璃面板，可能會導致面板出現裂紋或裂縫。
- 不要使用烹飪表面作為切菜板或工作表面。
- 不要將金屬物體，如刀、叉、勺，放在爐具表面，因為它們可能成為熱點。
- 注意！如果電源線損壞，應由原製造商或合格的電工更換，避免危險。
- 人體有植入電子裝置者，如（心律調整、助聽器)，在操作設備前，請咨詢醫師意見指示。
- 請勿使用插頭連接

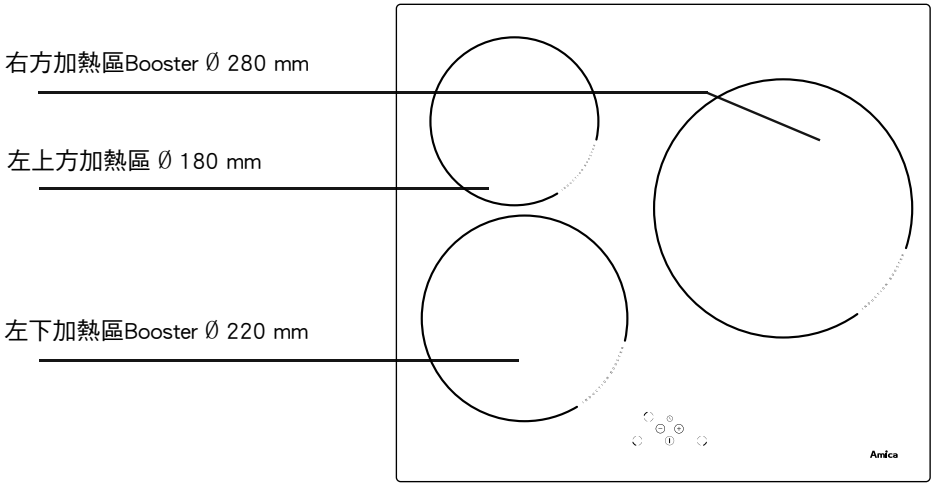

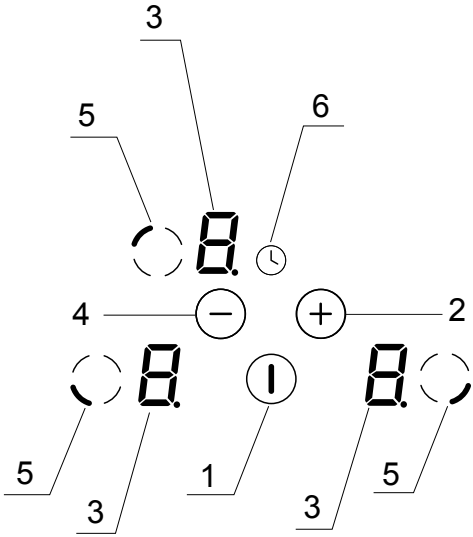

1. 電源開關
2. 火力調整鍵＋
3. 加熱火力顯示幕
4. 火力調整鍵－
5. 加熱區選擇鍵
6. 計時器功能鍵

首次使用設備前

- 徹底清理爐面。
- 設備在第一次使用時會有難聞異味，請保持通風。
- 操作設備前請詳閱說明書。
- 具備磁力感應條件之鍋具是使用本設備之必要條件。
- 鍋具磁性可能會因加熱失去磁性，導致無法感應。

請確保鍋具是能被磁鐵吸附之有磁性材質，但依鍋子材質成份不同，實際感應情況會略有不同，甚至是無法感應。以下材質為無法感應之材質：鐵含量低之不鏽鋼、鋁、玻璃、瓷、銅。

鍋具選擇

- 應該盡量選擇鍋具販售商明確標示可用於電子爐具之鍋具，否則容易造成爐具或鍋具損害。
- 置放鍋具前，請確保鍋底是乾燥且平順的。
- 請選擇適合加熱區直徑大小之鍋具。

⚠ 當鍋具材質不適合或尺寸過大/過小都會使爐具無法正常運作，爐具會在顯示幕上顯示，以告知爐具不適合。

限用物質含有情況標示聲明書

設備名稱：崁入式感應爐
型號 (型式)：PI-6530 ATPO

單元	限用物質及其化學符號					
	鉛 (Pb)	汞 (Hg)	鎘 (Cd)	六價鉻 (Cr^{+6})	多溴聯苯 (PBB)	多溴二苯醚 (PBDE)
電路板	○	○	○	○	○	○
電動機	○	○	○	○	○	○
外　殼	○	○	○	○	○	○
電源線	○	○	○	○	○	○

備考1. "超出0.1 wt %" 及 "超出0.01 wt %" 係指限用物質之百分比含量超出百分比含量基準值。
備考2. "○" 係指該項限用物質之百分比含量未超出百分比含量基準值。
備考3. "－" 係指該項限用物質為排除項目。

鍋具偵測功能

本設備具有鍋具自動偵測功能，在設備開機啟動中，鍋具離開加熱區即自動停止加熱以節省能源。

1.如果放置不適合鍋具或鍋具離開加熱區，螢幕會顯示 符號。
2.要關閉加熱區，請使用電源鍵而不是移動鍋具。
3.在設備開機狀態下，未放置任何鍋具或置放不適合鍋具，設備將於10分鐘後自動關機。

請勿將鍋具偵測功能當成電源關閉鍵，僅供暫停加熱功能使用。

當您操作本設備時，請確保每個操作動作都應該有按鍵提示音來確保操作已正確完成。

除非本說明書指示，否則請勿隨意同時一次按壓多個操作按鍵，以免啟動維修模式或引起設備當機。

餘熱安全指示功能

任一加熱區被關閉後，螢幕如顯示"H"即代表加熱區仍有殘留溫度。

螢幕顯示"H"時，請勿觸摸爐面。

啟動任一加熱區

1. 按下電源鍵啟動設備。
2. 選擇(5)任一加熱區。
3. 使用(2/4) "＋/－" 調整鍵選擇適當火力。

電源鍵啟動後，20秒內如無選擇任一加熱區動作，設備將自動關機。

關閉任一加熱區

請使用火力調整鍵將該區火力調整至"0"

關閉本設備

請使用電源鍵將設備電源關閉。
關閉電源後，如爐具溫度有殘留，設備將會顯示"H"，此時請勿觸摸爐面

Booster快速加熱功能

1.快速加熱功能僅供右方與左下方加熱區使用。
2.選擇欲使用的加熱區後，按下火力調整鍵將火力調整到"P"。

為求安全起見，快速加熱功能使用時間被限制為5分鐘，5分鐘後自動回復一般火力加熱。

啟動兒童安全鎖

只能在待機狀態下設置此功能：

1.按壓一次電源鍵。

2.同時按壓一次調整選擇鍵(4) "-" 與 右方加熱區選擇鍵(5) " ◌ " 設備響起提示音。

3.再次按壓一次右方加熱區選擇鍵(5) " ◌ "，螢幕顯示"L"，兒童安全鎖已啟動。

⚠ 兒童安全鎖一旦被啟動，本設備將被鎖定無法進行操作，即使重開電源也無法解除。

解除兒童安全鎖

1.按壓電源鍵。

2.同時按壓一次調整選擇鍵(4) "-" 與右方加熱區選擇鍵(5) " ◌ " ，設備響起提示音。

3.再次按壓一次調整選擇鍵(4) "-"，螢幕顯示"L"消失，兒童安全鎖已解除。

安全關機模式

基於安全保護理由及避免爐具誤觸啟動後遭閒置疏忽。本設備具有自動安全關機模式，在設備開機狀態下且被閒置一段時間(依照不同火力設定)，本設備將自動關機以確保安全無虞。

自動關機時間請見附表。

火力段數	自動關機時間 (小時)
u	2
1	8.6
2	6.7
3	5.3
4	4.3
5	3.5
6	2.8
7	2.3
8	2
9	1.5

⚠ 為安全起見，在火力設定"9"的狀態下，運行30分鐘後，設備將自動調整火力至"8"，但計時器所設定的時間並不會改變。

保溫模式

在火力選擇鍵上火力 "0" 與 "1" 之間存在一個保溫火力模式"U"，該模式火力會維持保溫溫度65度，亦可用來融化奶油或巧克力。

為安全起見，該模式最久僅能保溫2個小時，2個小時後設備會自動關機。

設定計時器

1.選擇欲設定加熱區(5)。
2.按壓(2)"+"與(4)"-"調整到想要的火力大小。
3.同時按壓(2)"＋"與(4)"－"調整選擇鍵，響起提示音並亮起計時器螢幕"00"。
4.設定完成後，將有小數點顯示在該加熱區的火力數字右下角，表示設定完成。

解除計時器設定

關閉電源鍵即可解除所有計時器設定。

計時器功能可獨立各區使用！
倒數計時完成後會響起提示音2分鐘並關閉該加熱區運作。

清潔與維護

適當的清潔與維護本設備，可維持設備正常運作並延長使用年限。
在清潔與維護設備前，請先確認設備在關機且冷卻的狀態下。

注意：
請勿使用任何具有腐蝕性或可能引起玻璃面板刮傷之清潔用品或清潔器材。

爐面污漬去除

請使用中性溫和之清潔劑或使用市售玻璃爐具專用清潔劑來清潔爐面汙垢，必要時亦可搭配玻璃清潔刮刀。

注意：
應於每次使用完爐具後進行爐面清潔工作，爐面殘留之污垢殘渣或水垢都可能會影響甚至破壞玻璃爐面。

注意：
陶瓷玻璃爐面的毀損（刮紋或裂痕）及污垢，並不在產品保固範圍內。

額定電壓：220V~60 Hz
額定功率：6700W
-烹飪區： Ø 180 mm 1400W
-烹飪區： Ø 220 mm 2300/3000 W
-烹飪區： Ø 280 mm 2300/3000 W
尺寸：576x518x50 mm
重量：ca.10,5 kg

產地：波蘭
製造號碼／日期：如機體標示SN序號
（末二碼即代表生產西元年份）

本產品符合歐盟法規 EN 60335-1; EN 60335-2-6 標準

本產品自購買日起全機保固一年，需寄回產品內附之保證卡回函聯保固方能生效！

Certificate of compliance CE

The Manufacturer hereby declares that this product complies with the general requirements pursuant to the following European Directives:

- *The Low Voltage Directive* ***2014/35/UE****,*
- *Electromagnetic Compatibility Directive* **2014/30/UE,**
- *ErP Directive* **2009/125/EC***,*

and therefore the product has been marked with the CE *symbol and the* ***Declaration of Conformity*** *has been issued to the manufacturer and is available to the competent authorities regulating the market.*

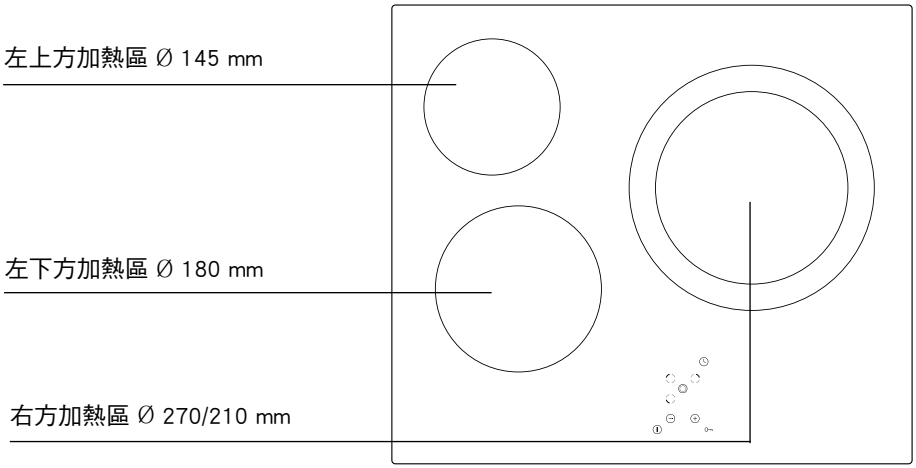

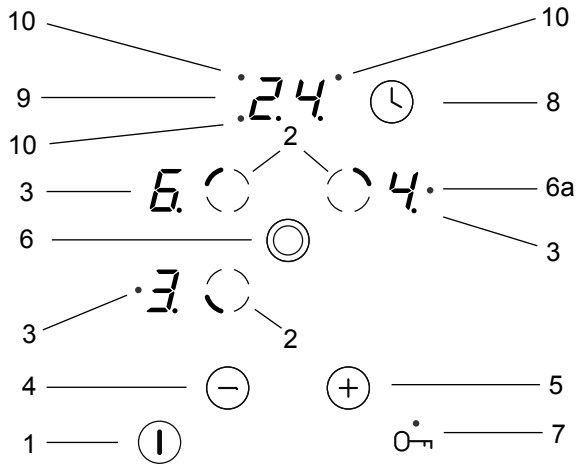

1. 電源開關
2. 加熱區選擇鍵
3. 加熱火力顯示幕
4. 火力調整鍵－
5. 火力調整鍵＋
6. 雙圈火力選擇鍵

6a. 雙圈火力指示燈

7. 兒童安全鎖及指示燈
8. 計時器功能鍵
9. 計時器顯示幕
10. 加熱區計時功能指示燈

首次使用設備前

- 徹底清理陶瓷爐面。
- 該設備第一次使用時會發出難聞的氣味，請保持通風或打開窗戶。
- 操作設備前請詳閱使用說明書。

本設備在操作按鍵時都會伴隨操作提示音來確認您的按鍵操作已輸入。

鍋具選擇

應該盡量選擇鍋具販售商明確標示可用於電子爐具之鍋具，否則容易造成爐具或鍋具損害。

鍋具底部

鍋具應該有個平穩底部。底部如果有尖銳邊緣，毛邊或食物殘渣都有可能刮傷玻璃爐面！

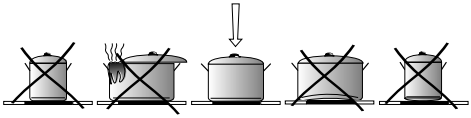

鍋具尺寸

鍋具直徑應該盡可能與爐面加熱區直徑相符

限用物質含有情況標示聲明書

設備名稱：崁入式電陶爐
型號（型式）：APV-6310

單元	限用物質及其化學符號					
	鉛 (Pb)	汞 (Hg)	鎘 (Cd)	六價鉻 (Cr^{+6})	多溴聯苯 (PBB)	多溴二苯醚 (PBDE)
電路組板	○	○	○	○	○	○
金屬元件	○	○	○	○	○	○
塑膠元件	○	○	○	○	○	○
電源線組	○	○	○	○	○	○

備考1. "超出0.1 wt %" 及 "超出0.01 wt %" 係指限用物質之百分比含量超出百分比含量基準值。
備考2. "○" 係指該項限用物質之百分比含量未超出百分比含量基準值。
備考3. "－" 係指該項限用物質為排除項目。

控制面板操作

按壓電源鍵即可開啟本設備進行操作。

打開使用任一加熱區

-按壓電源鍵(1)啟動本設備。
-加熱區火力顯示幕出現"0."
-按壓選擇加熱區選擇(2)中任一區。
-使用 (4/5) "－/＋" 調整鍵選擇適當火力。

⚠ 按壓加熱區選擇鍵後，如10秒內未設置任何加熱火力，該加熱區會自動關閉。

操作兩圈火力加熱

按壓兩圈火力選擇鍵(6)來啟動外圈火力並會顯示兩圈火力指示燈(6a)。

設定火力段數

當加熱火力顯示幕顯示"0."時，即可透過火力調整鍵(4/5)來調整適當火力。
火力選擇提供以下9段：
1-2-3-4-5-6-7-8-9

關閉火力加熱區

欲關閉任一加熱區請將該區火力選擇調整至"0"。
欲關閉所有加熱區請使用電源鍵(1)將設備關機。

自動燉煮模式

各加熱區皆可使用自動燉煮模式，模擬您使用爐具燉煮時會先將火力全開快速加熱後再回復中小火燉煮狀態。
例如使用自動燉煮模式，火力設定"4"。爐具會先自動火力全開持續大火加熱約5分鐘後，再自動回復您所設定的火力"4"燉煮。

火力段數設定	快速加熱時間（分鐘）
1	1’11”
2	2’44”
3	4’47”
4	5’28”
5	6’29”
6	1’11”
7	2’44”
8	2’44”
9	-

⚠ 如果不在啟動10秒內選擇火力段數，那麼符號“ . ”會消失，自動燉煮功能亦會被取消。

啟動自動燉煮模式

- 打開電源鍵(1)
- 選擇加熱區(2)
- 按壓火力調整鍵(4)到"9"的位置
- 按壓火力調整鍵(5)會出現"."的符號在該區火力數字右下角
- 按壓火力調整鍵(4)調整您需要的火力段數

啟動或解除兒童安全鎖

持續按壓兒童安全鎖鍵(7)直到提示燈亮起，以啟動或解除設定。

餘熱安全指示

當加熱區被關閉時，面板螢幕顯示“H”，表示“加熱區有殘留溫度！”

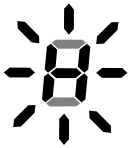

安全關機模式

基於安全保護理由及避免爐具誤觸啟動後遭閒置疏忽。本設備具有自動安全關機模式，在設備開機狀態下且被閒置一段時間(依照不同火力設定)，本設備將自動關機以確保安全無虞。

自動關機時間請見附表。

火力段數設定	自動關機時間 (小時)
1	10
2	5
3	5
4	4
5	3
6	2
7	2
8	2
9	1

計時器功能

計時器功能可用來設定各加熱區關閉時間，亦可以在關機狀態下當成廚房鬧鈴使用。

啟動計時器設定：

請先設定欲定時關機之加熱區火力後再進行以下設定

- 重覆按壓計時器設定鍵(8)並參考計時功能指示燈(10)直至指示燈號顯示在欲設定計時之該加熱區。
- 在指示燈號閃爍期間內使用火力選擇調整鍵(4/5)設置欲定時時間。
- 設定計時時間及火力

⚠ 當計時時間到達後，設備將響起提示音並自動關閉該加熱區。

適當的清潔與維護本設備，可維持設備正常運作並延長使用年限。
在清潔與維護設備前，請先確認設備在關機且冷卻的狀態下。

注意：

請勿使用任何具有腐蝕性或可能引起玻璃面板刮傷之清潔用品或清潔器材。

爐面污漬去除

請使用中性溫和之清潔劑或使用市售玻璃爐具專用清潔劑來清潔爐面汙垢，必要時亦可搭配玻璃清潔刮刀。

注意：

應於每次使用完爐具後進行爐面清潔工作，爐面殘留之污垢殘渣或水垢都可能會影響甚至破壞玻璃爐面。

注意：

陶瓷玻璃爐面的毀損（刮紋或裂痕）及污垢，並不在產品保固範圍內。

額定電壓：220V~60 Hz
額定功率：5700W
-烹飪區： Ø 145 mm 1200W
-烹飪區： Ø 180 mm 1800 W
-烹飪區： Ø 270/210 mm 2700 W
尺寸：576x518x50 mm
重量：ca.7,8 kg

產地：波蘭
製造號碼／日期：如機體標示SN序號
（末二碼即代表生產西元年份）

本產品符合歐盟法規 EN 60335-1; EN 60335-2-6 標準

本產品自購買日起全機保固一年，需寄回產品內附之保證卡回函聯保固方能生效！

Certificate of compliance CE

The Manufacturer hereby declares that this product complies with the general requirements pursuant to the following European Directives:

- *The Low Voltage Directive **2014/35/UE**,*
- *Electromagnetic Compatibility Directive* **2014/30/UE,**
- *ErP Directive* **2009/125/UE**,

and therefore the product has been marked with the CE *symbol and the **Declaration of Conformity** has been issued to the manufacturer and is available to the competent authorities regulating the market.*