humidry®

嵌入式多功能智慧除濕機（除濕輪式）

安裝說明

另備有詳細安裝施工說明書

(請上我司官網下載電子版或索取紙本版)

機器尺寸

humidry®

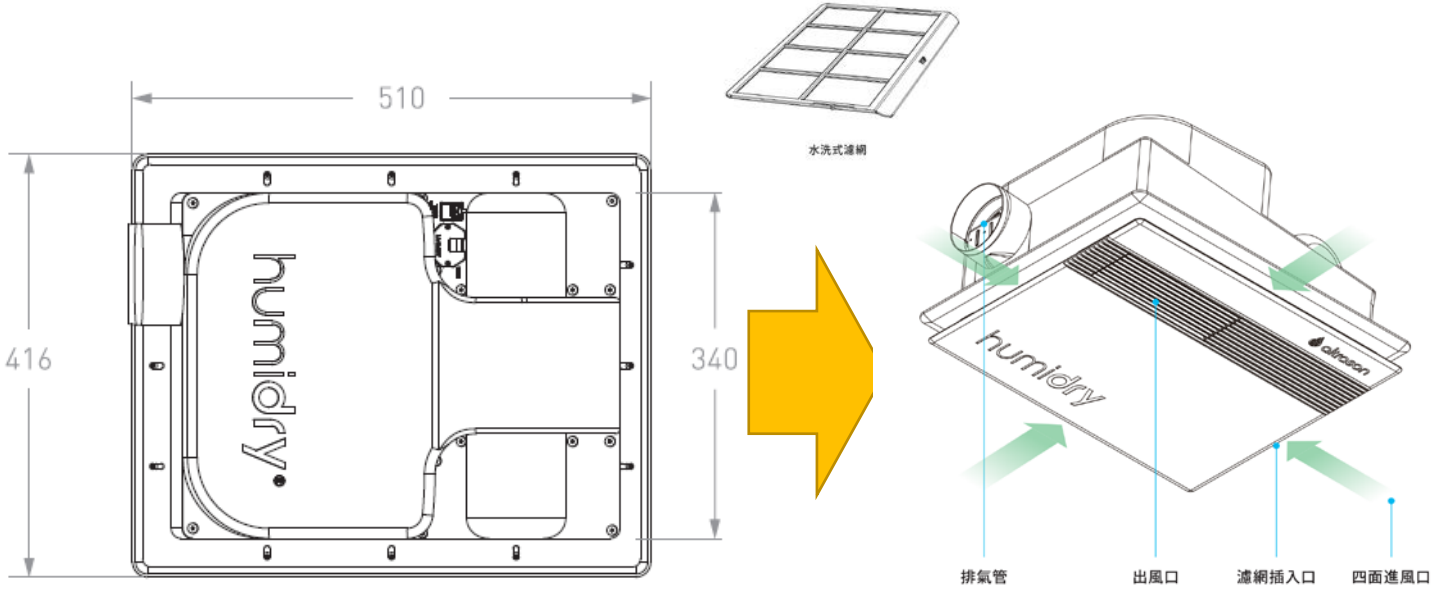

濾網抽拉方向

1 天花板開孔準備

- 浴室開設本體裝入孔 450 x 350mm。注意：
  1. 濾網端的進出風口須離牆面 **21 公分, 否則** 否則無法取出濾網。
  2. 如安裝位置靠近門邊，須留意開關門時與天花板間的高度須保持至少 4.5 公分的安全距離，否則開關門時會撞到下蓋面板。

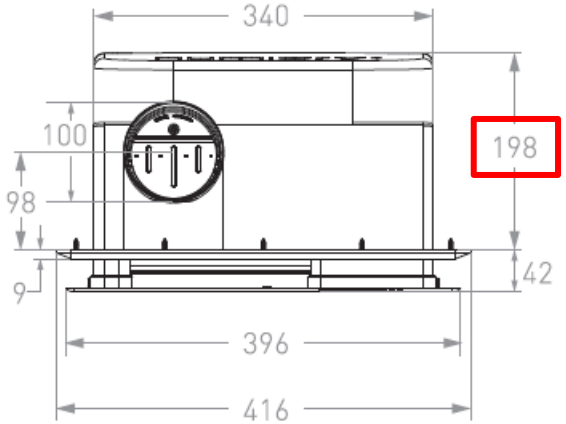

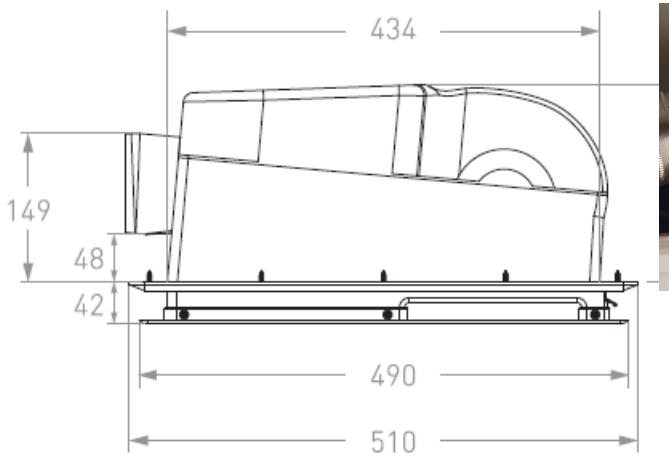

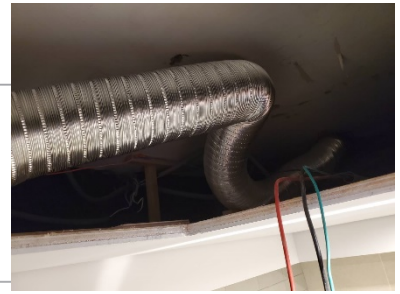

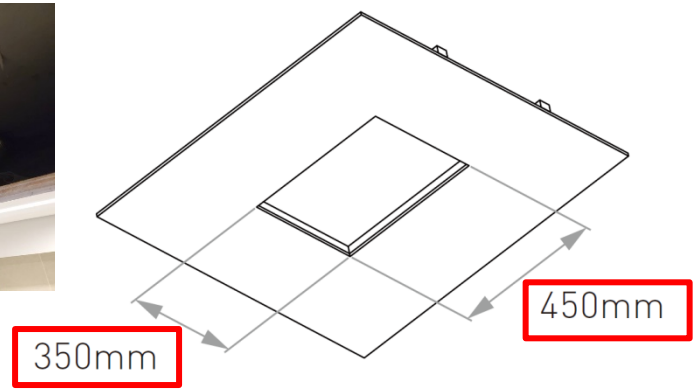

要角料補強

錯誤安裝位置

humidry®

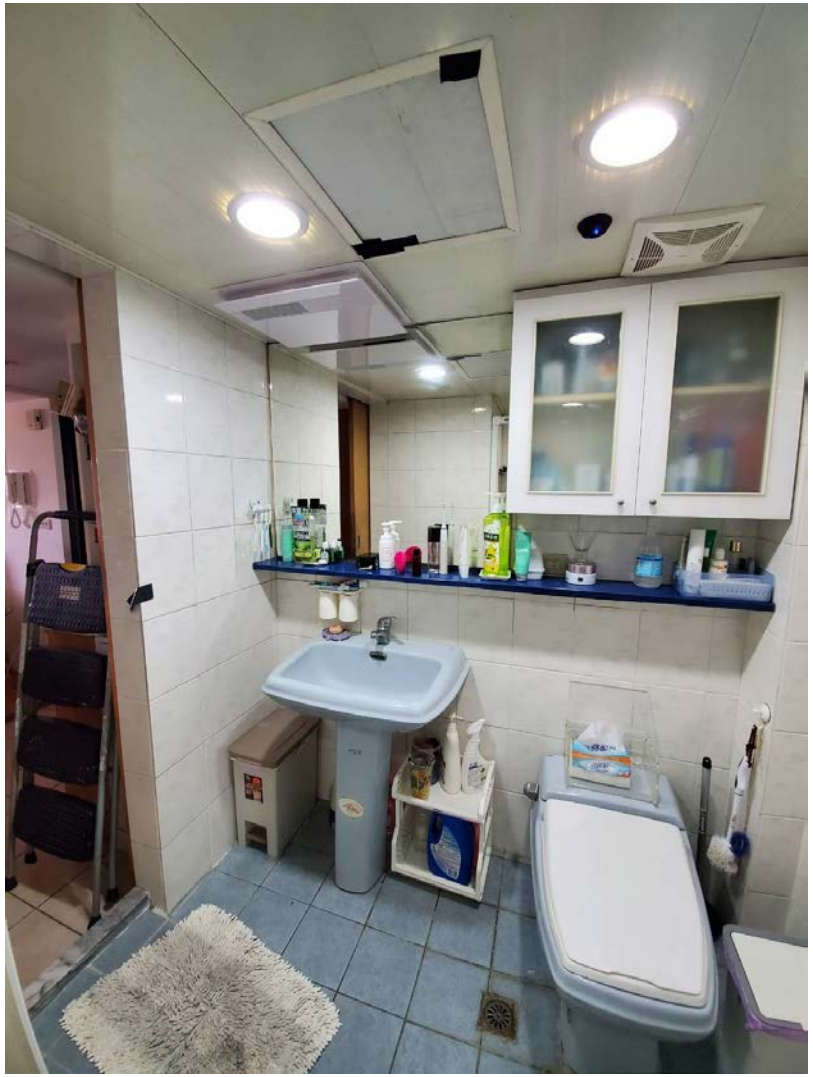

濾網抽不出來

翩角落

太邊角落.面板鎖不到螺絲

OK安裝位置

humidry®

在浴室中央.不可裝在濕區

OK安装位置

humidry®

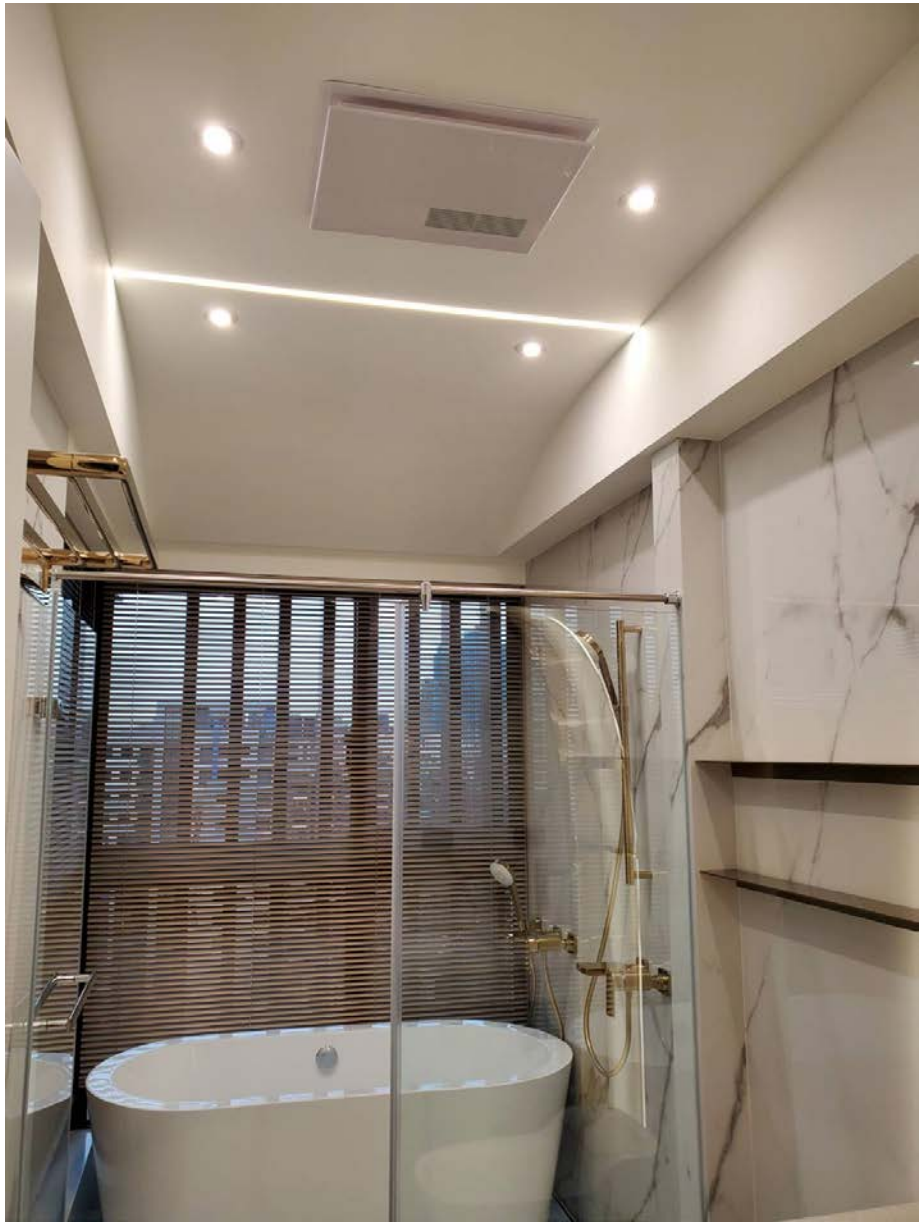

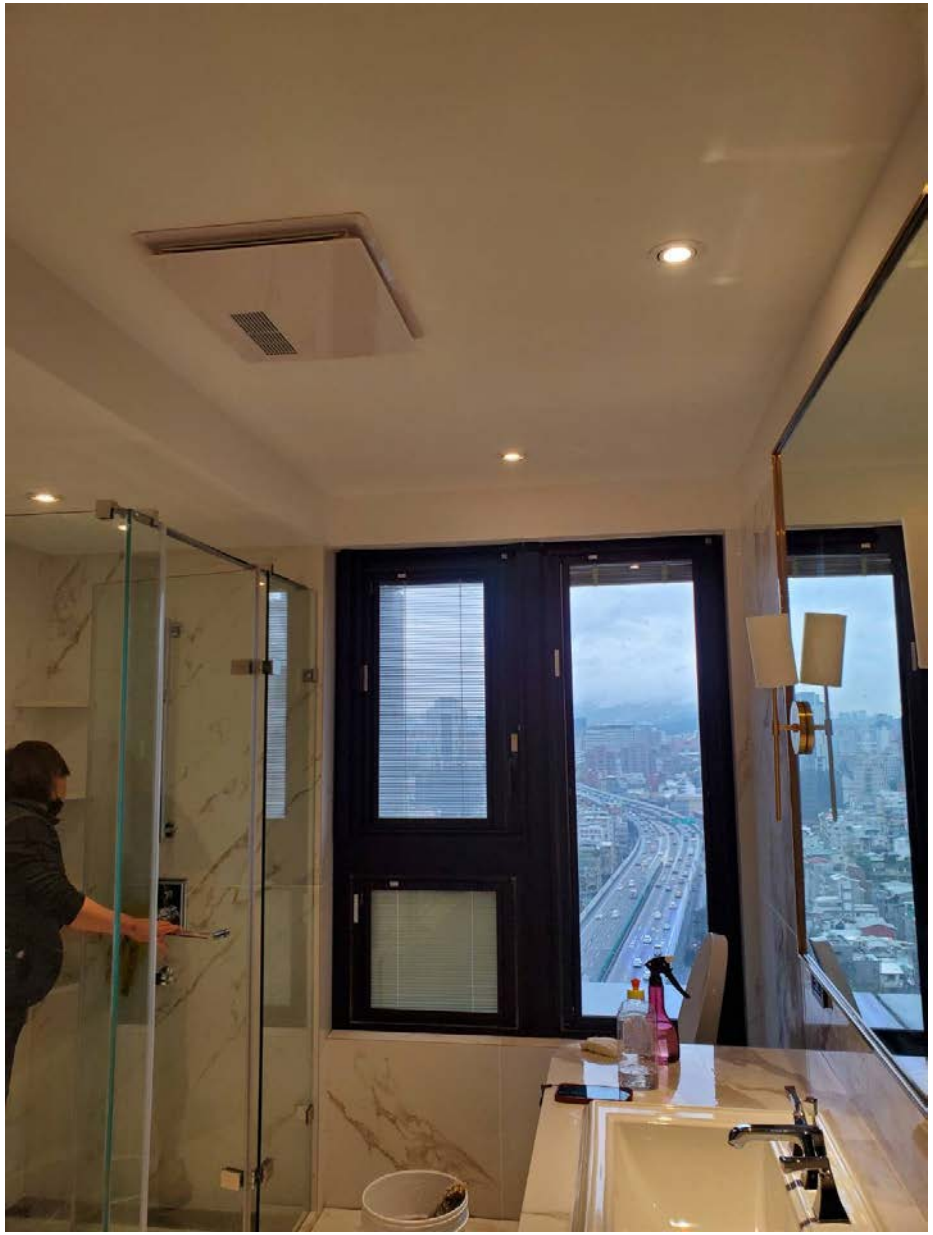

技術規格

技術規格

humidry®

HumiDry® 嵌入式多功能智慧除濕機

技術規格	條件項目	浴室型		標準型	
運轉參數	濕度控制範圍	40%RH ～ 70%RH		40%RH ～ 70%RH	
最大除濕力	25°C ／ 80%RH	7L ／日		7L ／日	
	10°C ／ 80%RH	7L ／日		7L ／日	
最大風量 (CFM)	—	100 CFM		100 CFM	
排風管尺寸	彈性絕緣管	4" (10 cm)		4" (10 cm)	
適用電壓	AC	100V, 110V 120V	220V, 230V 240V	100V, 110V 120V	220V, 230V 240V
頻率		50Hz ／ 60Hz		50Hz ／ 60Hz	
額定最大消耗功率	待機模式	0.004 kW	0.004 kW	0.004 kW	0.004 kW
	涼風除濕	0.50 kW	0.50 kW	0.50 kW	0.50 kW
	加強除濕	1.20 kW	1.30 kW	—	—
	智慧乾衣	1.20 kW	1.30 kW	—	—
	智能暖房	1.50 kW	1.70 kW	110V/16A 220V/10A	
	循環換氣	0.05 kW	0.05 kW	0.03 kW	0.03 kW
	室內循環	0.05 kW	0.05 kW	0.03 kW	0.03 kW

電源

humidry®

1. 需設置專用電壓迴路(額定負載能力請參考安裝說明書)及獨立插座 。

(本產品附有插頭，請勿自行剪線)

電源插座

- 預先設置電源插座距本體電源側需在一米五內，請安裝專用的漏電斷路器並確認插座符合標準。

110V

220V

風管

humidry®

[鋁風管]

[鋁箔風管]

尼龍管

觸控面板尺寸

各部件尺寸和名稱

面板

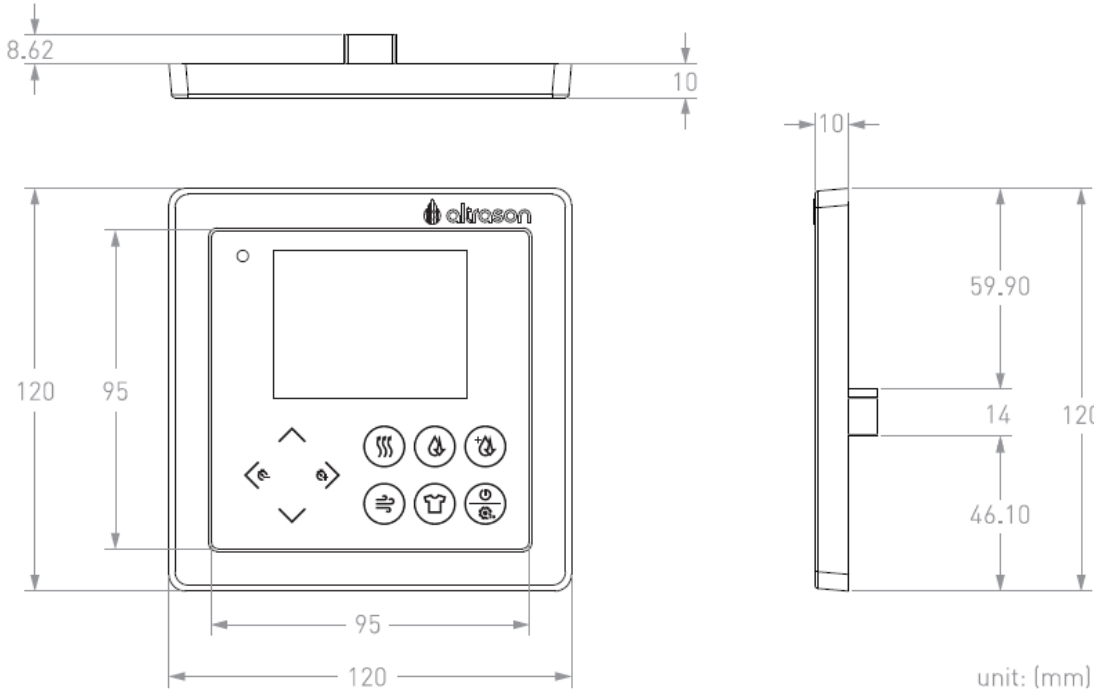

面板固定架

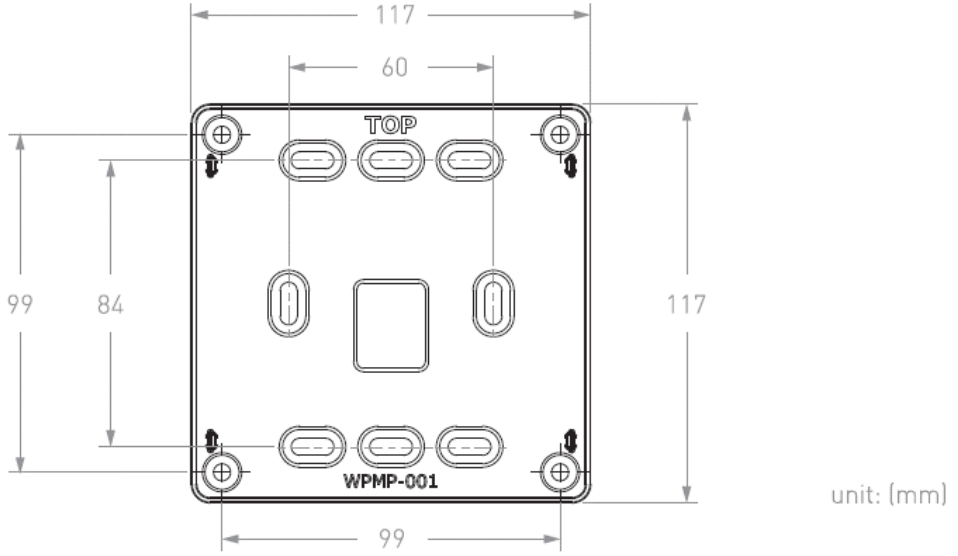

面板安裝注意事項

1. 當面板外蓋扣上面板固定架後，如需將外蓋拆卸，請手扶面板兩側左右稍微晃動即可脫離卡榫。
2. 請勿上下用力晃動，以免毀損固定架卡勾。

面板網路線注意事項

1. 附贈網路線長度7M
2. 如需更長，需自行購買Cat5e或Cat6純銅芯網路圓線
3. 如請水電師父預留網路線,建議使用短RJ45接頭
   (詳右圖示), 若使用長接頭, 請確保開孔深度夠。

預埋盒可選擇以上類型

實際安裝示意圖

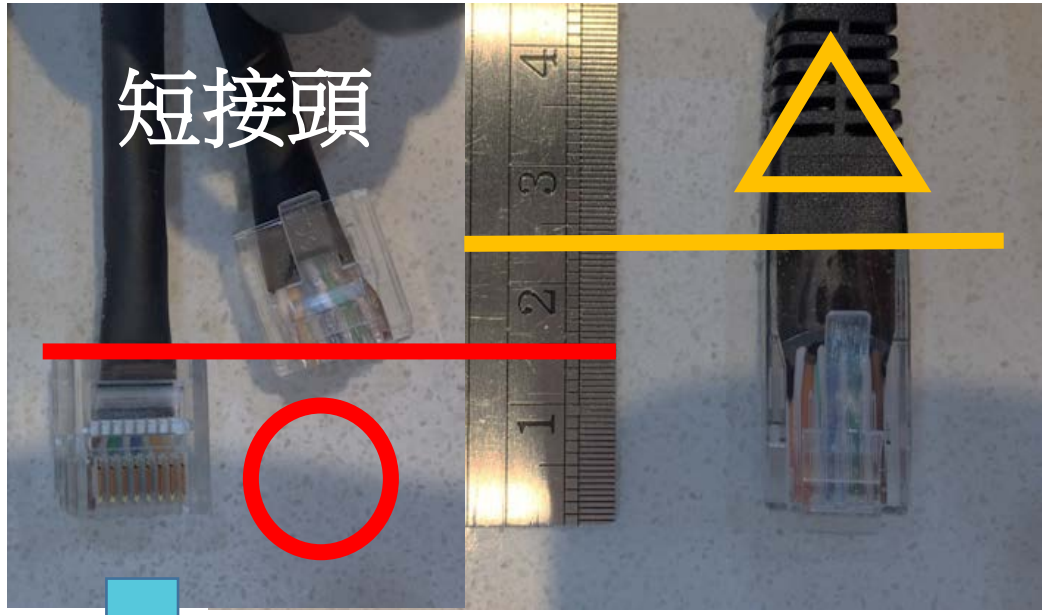

放大示意圖

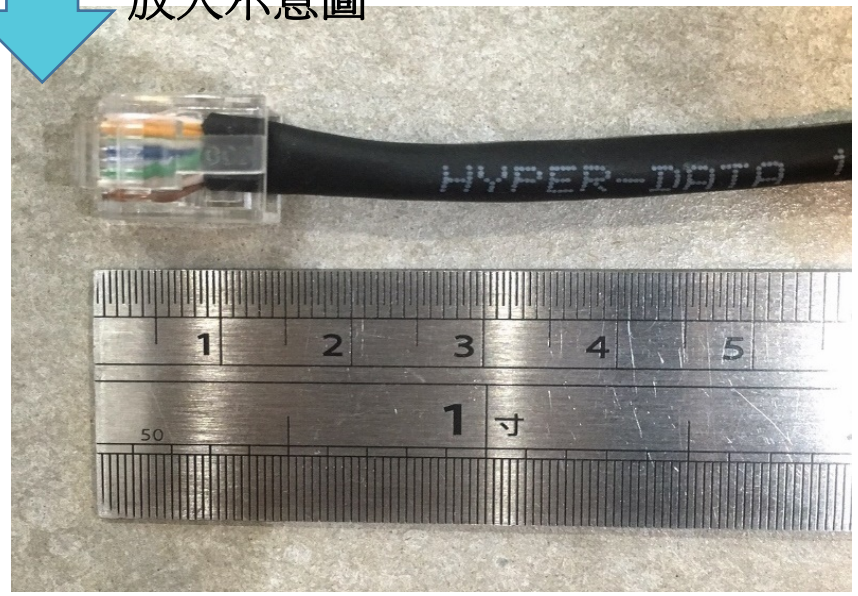

紅外線接收器安裝注意事項 (適用遙控器版本)

如需將紅外線接收器直接以螺絲鎖入牆面固定，請按以下步驟拆卸外蓋再上螺絲:

- 將紅外線接收器翻至背面並放置於桌面
- 出線端正上方開口為外蓋卡榫處
- 使用螺絲起子看準卡榫處的卡勾，沿著卡勾外側燒施加壓力斜向下方推，外蓋即脫離卡榫。

驗收

humidry®

1.啟動機器-要是沒有動作

a.網路線/電源有接好嗎?

2.啟動智能暖房。檢查是否有熱風吹出,會跳電嗎?

PTC 陶瓷加熱器運作聲響 [類似金屬碰撞啪啪聲]	運轉智能暖房、加強除濕或智慧乾衣時，會啟動 PTC 陶瓷加熱器，此時會短暫出現運作聲響，屬正常情況，並非故障。稍待片刻聲音會自動消失。

3. 啟動室內循環。檢查是有涼風吹出嗎?

4. 啟動涼風除濕。檢查沸石是有運轉嗎?

為何開了幾個小時地板還是濕的-管道間

humidry®

管道間沒有封

為何開了幾個小時地板還是濕的-管道間

humidry®

管道間沒有封

風管沒有接到管道間.

為何開了幾個小時地板還是濕的-設定

humidry®

濕區還有水➔地板洩水坡度不夠

為何開了幾個小時地板還是濕的-設定

humidry®

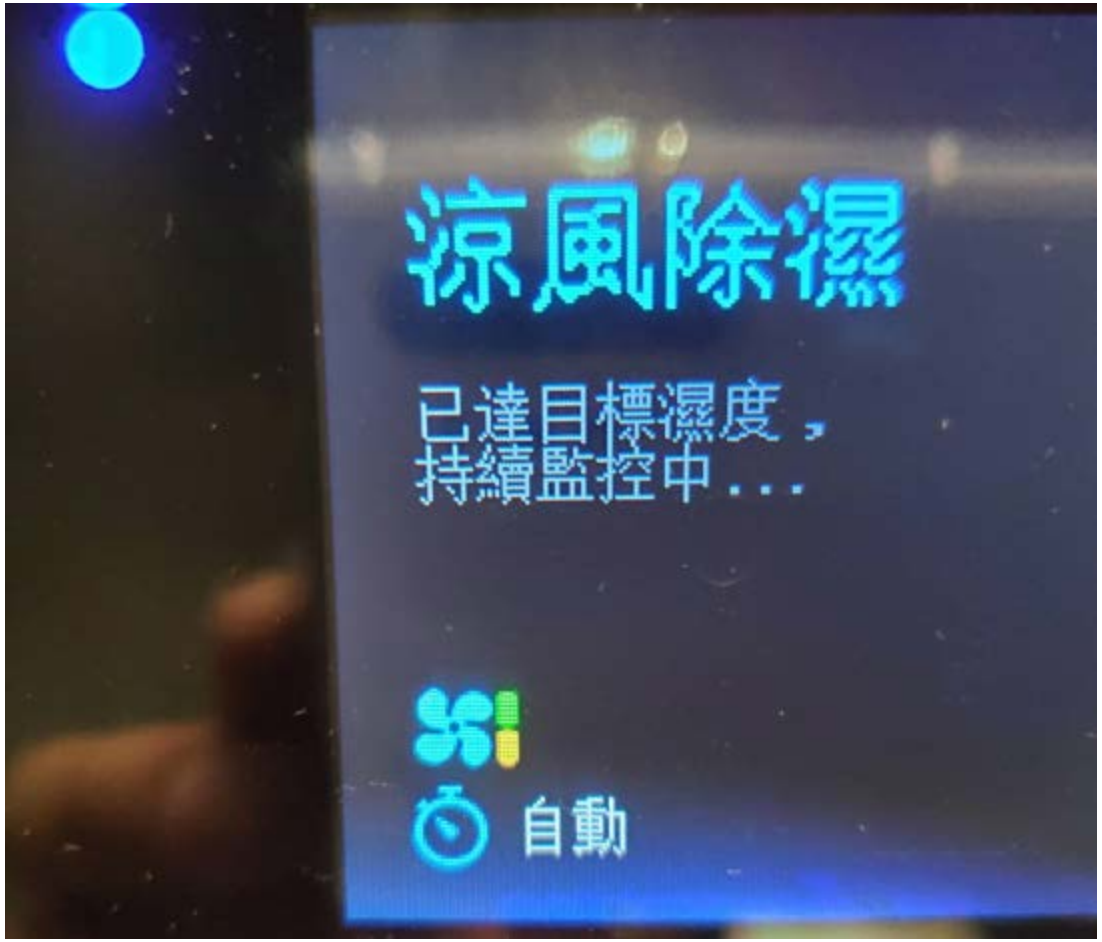

風量設定-強?